Instrukcja użytkowania i pielęgnacji

BLUONE

Mobilny podnośnik osobowy

przeznaczony dla pływalni

Wytwórca:	*Dystrybutor:*
DIGI Project s.n.c., - ITALY	**Mobilex sp. z o.o.**, Polska
Via A.Moro 25 , 46020 Pegognaga (MN)	Ul. Radwańska 23/1, 90-540 Łódź
Tel .+39/0376/528788; Fax. +39/0376553406	Tel. +48422142911; Fax. +48422141405
e-mail: info@digiproject.biz	e-mail: info@mobilex.pl

Wyd. 2014/07

Dystrybutor	
Data dostawy	
Numer seryjny	
Model	

SPIS TREŚCI:

Sekcja A: Informacje podstawowe
A.01 Informacje podstawowe
A.02 Identyfikacja wyrobu
A.02 & A.03 Oznaczenia i etykiety
A.04 Informacje dla użytkownika
A.05 Obowiązki i odpowiedzialność

Sekcja B: Działanie i dane techniczne
B.01 Autoryzowane użycie
B.01 Dane techniczne
B.01 Wymiary
B.02 & B.03 Schematy podłączeń elektrycznych i hydraulicznych

Sekcja C: Zalecenia i uwagi dot. bezpieczeństwa
C.01: Podstawowe zasady bezpieczeństwa
C.01 Elementy wyposażenia z zakresu bezpieczeństwa
C.02 Nagłe wypadki – obsługa ręczna

Sekcja D: Użytkownik
D.01 Niezbędne kwalifikacje i wymagania
D.01 Obowiązki i odpowiedzialność

Sekcja E: Opis elementów sterowania i obsługi
E.01 Tablica przełączników
E.01 Elementy sterowania ruchem wyrobu
E.02 Ładowarka akumulatorów

Sekcja F: Obsługa podnośnika
F.01 Wstęp
F.01 Jazda podnośnikiem
F.02 & F03 Przemieszczanie przewożonej osoby

Sekcja G: Konserwacja
G.01 Wstęp
G.01 Rozpiska częstotliwości dokonywania czynności konserwacyjnych
G.01 Utylizacja zużytego wyrobu
G.02 Wymiary całkowite
G.03 Identyfikacja części zamiennych

Sekcja H: Karta serwisowa

SEKCJA A: INFORMACJE PODSTAWOWE
A.01

Niniejsza instrukcja oparta wykorzystuje znaczenie symboli, które mają za zadanie sygnalizować ostrzeżenia lub wskazówki dotyczące postępowania w określonych sytuacjach

UWAGA
Sygnalizuje użytkownikowi opis zalecanych lub zakazanych czynności.

OSTRZEŻENIE
Sygnalizuje użytkownikowi ostrzeżenia dot. warunków lub sytuacji, które mogą być niebezpieczne i stanowić zagrożenie dla konstrukcji wyrobu, lub dla pasażera.

NIEBEZPIECZEŃŚTWO
Sygnalizuje użytkownikowi ostrzeżenia dot. warunków lub sytuacji, które mogą być niebezpieczne i stanowić zagrożenie zarówno dla konstrukcji wyrobu, lub dla pasażera, jak i operatora oraz osób znajdujących się w pobliżu.

Ten symbol sygnalizuje opis czynności wymagających obecności przynajmniej dwóch osób obsługujących wyrób.

A.02

Identyfikacja wyrobu

Z lewej strony kolumny sterowniczej znajduje się płytka znamionowa zawierająca następujące informacje: dane wytwórcy, znak CE, data produkcji obok ikonki o wyglądzie fabryki, nazwa wyrobu obok słowa „REF", nr seryjny obok słowa „S/N" i dopuszczalna ładowność wyrobu w kg obok słowa „MAX CAPACITY".

Wygląd płytki znamionowej

Oznaczenia i Etykiety

NAKAZY - (Czarne na żółtym tle)
Na tej etykiecie znajduje się opis czynności i zachowań obowiązkowych podczas operowania wyrobem.

NAKAZY!	
ZAWSZE URUCHAMIAJ HAMULEC PRZED ROZPOCZĘCIEM OPUSZCZANIA LUB PODNOSZENIA OSOBY PRZEWOŻONEJ. **UPEWNIJ SIĘ, ŻE PASAŻER TRZYMA SIĘ PODŁOKIETNIKÓW.**	**ZAPNIJ PAS BEZPIECZEŃSTWA.** **WYŁĄCZ URZĄDZENIE KLUCZYKIEM PO ZAKOŃCZENIU OPERACJI.**

A.03

OSTRZEŻENIA! – (Czarne na żółtym tle)
Na tej etykiecie znajdują się ostrzeżenia i wskazówki dla operatora wyrobu, dot. bezpiecznego użytkowania

UWAGA!

ZANIM URUCHOMISZ URZĄDZENIE UPEWNIJ SIĘ, ŻE W OBSZARZE JEGO RUCHU NIE MA ŻADNYCH PRZESZKÓD.

UPEWNIJ SIĘ ŻE NA TRASIE PRZEJAZDU URZĄDZENIA NIE MA ŻADNYCH POCHYŁOŚCI PODŁOŻA.

UPEWNIJ SIĘ, ŻE ŻADNE OSOBY POSTRONNE NIE ZNAJDUJĄ SIĘ W POBLIŻU DZIAŁAJĄCEGO URZĄDZENIA.

UPEWNIJ SIĘ ŻE PRZEWOŻONA OSOBA ZNAJDUJE SIĘ W STABILNEJ POZYCJI ORAZ, ŻE JEST PRZYPIĘTA PASEM BEZPIECZEŃSTWA.

UPEWNIJ SIĘ, ŻE PRZEWOŻONA OSOBA PRZYTRZYMUJE SIĘ ZA PODŁOKIETNIKI.

SPRAWDŹ DOPUSZCZALNE OBCIĄŻENIE PODNOŚNIKA.

NIGDY NIE DOPUSZCZAJ DO PRZEKROCZENIA DOPUSZCZALNEGO OBCIĄŻENIA PODNOŚNIKA.

UPEWNIJ SIĘ, ŻE PRZEDNIE KOŁA PODNOŚNIKA ZNAJDUJĄ SIĘ WE WŁAŚCIWEJ POZYCJI, A HAMULCE SĄ ZAŁĄCZONE ZANIM URUCHOMISZ PODNOŚNIK I ROZPOCZNIESZ PODNOSZENIE LUB OPUSZCZANIE.

ZANIM ROZPOCZNIESZ OPERACJĘ PODNOSZENIA PASAŻERA Z WODY UPEWNIJ SIĘ, ŻE ZNAJDUJE SIĘ ON W STABILNEJ POZYCJI ORAZ, ŻE JEST PRZYPIĘTY PASEM BEZPIECZEŃSTWA.

PO ZAKOŃCZENIU RUCHU RAMIENIA (PODNOSZENIA LUB OPUSZCZANIA) WYŁĄCZ ZASILANIE PRZEKRĘCAJĄC KLUCZYK.

ZAKAZY! - (Czarne na żółtym tle)
Ta etykieta opisuje zachowania i czynności zakazane podczas operowania wyrobem.

ZAKAZY!

PODNOŚNIKIEM MOŻE KIEROWAĆ WYŁĄCZNIE OSOBA PRZESZKOLONA

1. **NIGDY NIE KORZYSTAJ Z PODNOŚNIKA NA SYPKIM LUB NIERÓWNYM PODŁOŻU.**
2. **NIGDY NIE KORZYSTAJ Z PODNOŚNIKA NA POCHYŁOŚCIACH O NACHYLENIU PRZEKRACZAJĄCYM 5%**
3. **NIGDY NIE KPORZYSTAJ Z PODNOŚNIKA NA PODWYŻSZENIACH, PODESTACH ITP.**
4. **NIE JEŹDŹ URZĄDZENIEM, JEŚLI SIEDZISKO NIE ZNAJDUJE SIĘ W POZYCJI ZŁOŻONEJ.**
5. **NIE JEŹDŹ PODNOŚNIKIEM Z WŁĄCZONYM HAMULCEM.**
6. **NIGDY NIE SADZAJ, ANI NIE ZSADZEJ PASAŻERA Z FOTELA ZNAJDUJĄCEGO SIĘ W POZYCJI POŚREDNIEJ.**
7. **NIGDY NIE POZOSTAWIAJ BEZ NADZORU PODNOŚNIKA, NA KTÓRYM ZNAJDUJE SIĘ PASAŻER.**
8. **NIGDY NIE SADZAJ, ANI NIE ZSADZEJ PASAŻERA Z FOTELA ZNAJDUJĄCEGO SIĘ W RUCHU.**

A.04

Informacje dla użytkownika

Niniejsza instrukcja została napisana w zgodności z wymaganiami regulacji 89/342 i jej późniejszymi zmianami.
Informacje zawarte w instrukcji zostały zaakceptowane przez wytwórcę.

UWAGA:
Użytkownik musi zapoznać się z następującymi informacjami o odpowiedzialności:

Wytwórca mobilnego podnośnika osobowego przeznaczonego dla pływalni
Wytwórca ponosi odpowiedzialność za wyrób pozostający w kształcie, formie i stanie technicznym w jakich został on wyprodukowany w fabryce oraz taki, który jest używany zgodnie z przeznaczeniem opisanym w sekcji B.

UWAGA:
Podczas dostawy wyrobu upewnij się, czy został on dostarczony z następującymi elementami:
- Tabliczka znamionowa wyrobu (Znak CE nadany przez wytwórcę);
- Instrukcja użytkowania w języku właściwym dla kraju dostawy;
- Etykiety ostrzegawcze znajdujące się na wyrobie;

OSTRZEŻENIE!
Parametry techniczne, etykiety, oznaczenia i pozostałe informacje powiązane z wyrobem znajdujące się w niniejszej instrukcji odnoszą się do dopuszczalnych możliwości użytkowych wyrobu w jego oryginalnym stanie po wyprodukowaniu go przez wytwórcę.

Dokonywanie jakichkolwiek zmian i przeróbek wyrobu, wymiana oryginalnych części na zastępcze, demontaż osłon i obudów ochronnych itp. jest zakazane oraz powoduje utratę gwarancji i znaku CE.

Konserwacja wyrobu musi być wykonywana wg wskazówek i z częstotliwością opisanymi w sekcji G niniejszej instrukcji.

A.05

Obowiązki i odpowiedzialność

Obowiązki:
W niniejszej sekcji opisujemy zadania i obowiązki użytkownika dotyczące bezpiecznej obsługi wyrobu, poczynając od włączenia obwodów elektrycznych, poprzez operowanie i sterowanie, aż po kwestię konserwacji i dbałości o produkt.

Użytkownik zobowiązany jest zapoznać się z informacjami dot. bezpieczeństwa i zabezpieczeniami wyrobu. Musi on także znać wszystkie elementy sterujące i przełączniki znajdujące się na wyrobie

Odpowiedzialność:
Użytkownik ponosi bezpośrednią odpowiedzialność za prawidłowe użytkowanie i sterowanie wyrobem, za jego właściwą konserwację i za jakiekolwiek czynności powiązane z używaniem produktu i obowiązkami opisanymi powyżej.

SEKCJA B: DZIAŁANIE I DANE TECHNICZNE
B.01

Autoryzowane użycie

- Mobilny podnośnik dla pływalni zaprojektowany został w zgodności z zapisami norm dotyczących wytrzymałości i odporności na obciążenia.
- Mobilny podnośnik dla pływalni zaprojektowany został w zgodności z zapisami norm CNR 10011.
- Mobilny podnośnik przeznaczony jest do użytkowania w transporcie osób niepełnosprawnych na pływalniach i basenach, a dokładnie umożliwia osobom niepełnosprawnym (z pomocą operatora wyrobu) dostanie się do wody i wydostanie z niej. Operator, będący użytkownikiem wyrobu musi w trakcie jego używania i sterowania przestrzegać zapisów niniejszej instrukcji.
- Jakiekolwiek użycie wyrobu inne, niż opisane powyżej jest zakazane.

Dane techniczne

Maksymalne dopuszczalne obciążenie siedziska podnośnika	110 kg
Max. zakres ruchu (podnoszenie / opuszczanie)	1150 mm
Wymiary wyrobu w pozycji złożonej	
Wysokość	1250 mm
Szerokość	500 mm
Długość	1200 mm
Wymiary wyrobu w pozycji rozłożonej	
Wysokość	1650 mm
Szerokość	500 mm
Długość	1700 mm
Masa wyrobu gotowego do użycia	127,5 kg
Czas opuszczania obciążonego siedziska	23 sek.
Czas podnoszenia obciążonego siedziska	17 sek.

Wymiary:

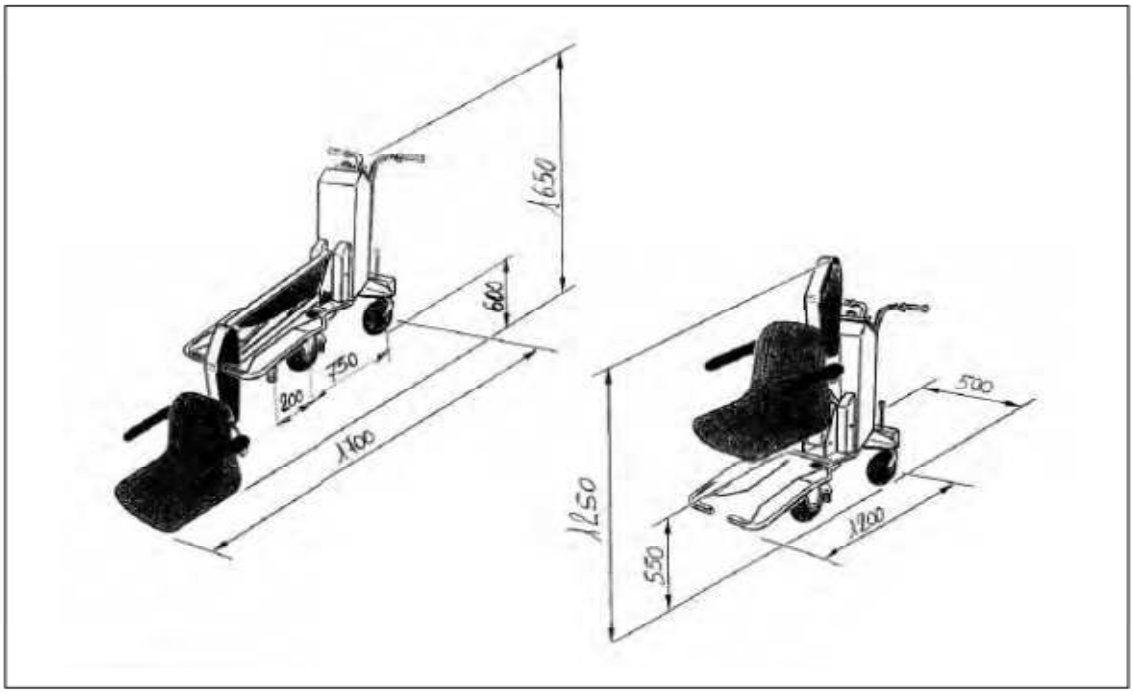

B.02

Schemat podłączeń elektrycznych podnośnika

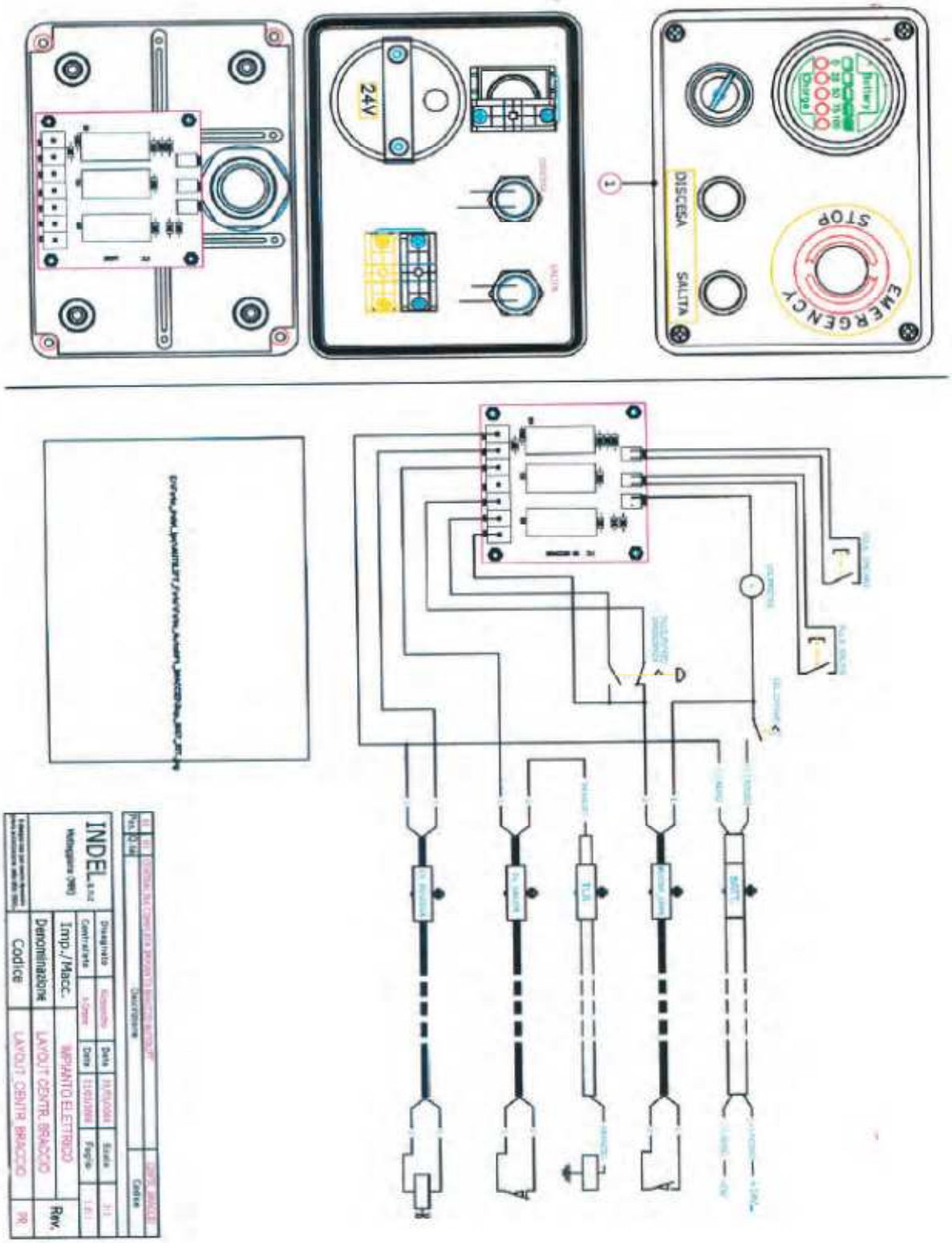

B.03

Schemat podłączeń hydraulicznych podnośnika

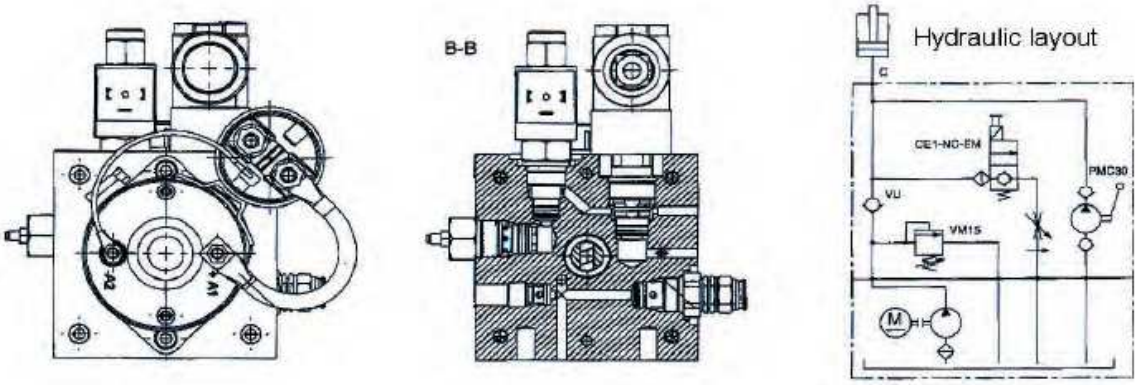

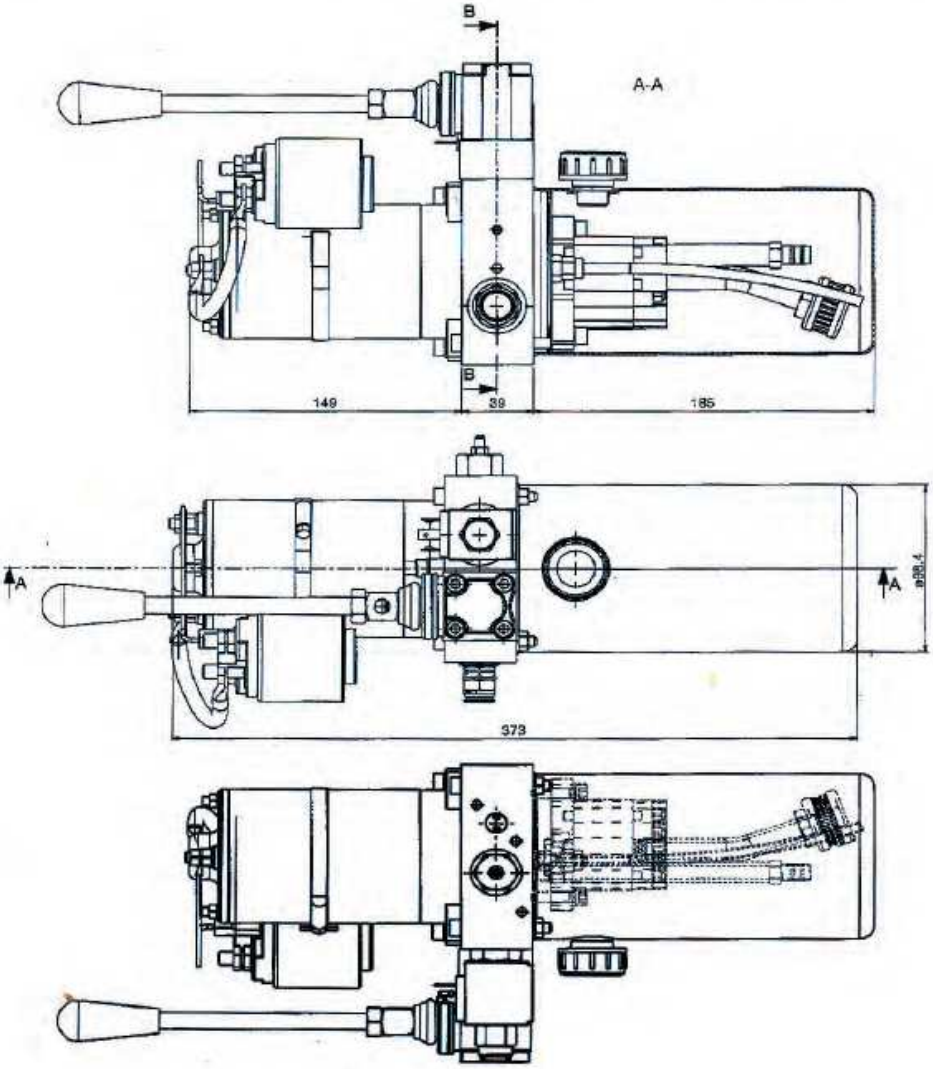

SEKCJA C: ZALECENIA I UWAGI DOT. BEZPIECZEŃSTWA
C.01

Podstawowe zasady bezpieczeństwa

- Użytkownik powinien doskonale znać instrukcję obsługi podnośnika oraz odpowiada on za prawidłowe funkcjonowanie wyrobu.
- W razie jakichkolwiek wątpliwości, co do sposobu obsługi podnośnika, zapoznaj się ponownie z właściwym fragmentem instrukcji.
- Ręczną obsługą pompy może wykonywać tylko autoryzowany i przeszkolony personel.
- Nigdy nie jeźdź podnośnikiem po nierównych nawierzchniach ani na stromych pochyłościach.
- Nie używaj podnośnika do przewożenia osób o nieznanej wadze mogącej przekraczać dopuszczalne obciążenie wyrobu.
- Podnośnik przeznaczony jest wyłącznie do transportu osób.
- Przemieszczanie osób z wózków inwalidzkich na podnośnik lub z powrotem dopuszczalne jest tylko po upewnieniu się, że wózek inwalidzki jest prawidłowo unieruchomiony
- Zanim rozpoczniesz jazdę podnośnika upewnij się, że ramię z fotelem jest całkowicie złożone.

Elementy wyposażenia z zakresu bezpieczeństwa

Mikro przełącznik / dźwignia hamulca

Mikro przełącznik umożliwia działanie funkcji podnoszenia i opuszczania ramienia podnośnika. Znajduje się on u nasady dźwigni hamulca.

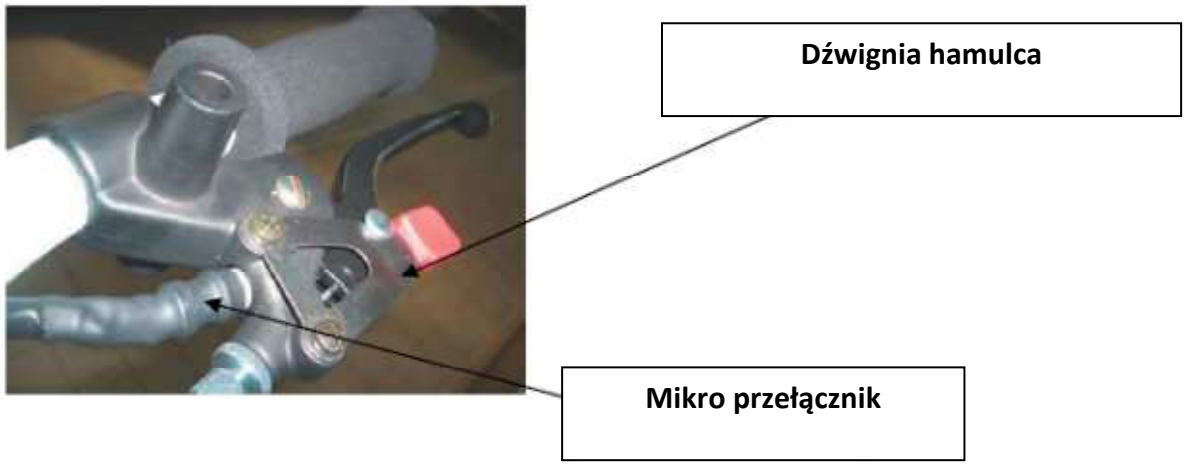

C.02

Nagłe wypadki – obsługa ręczna

Na wypadek wystąpienia nagłej blokady systemu hydraulicznego, podnośnik został wyposażony w pompę ręczną. Można ją obsługiwać przy użyciu dźwigni znajdującej się z lewej strony kolumny sterowniczej. W ten sposób olej pompowany jest ręcznie w celu podniesienia ramienia podnośnika. W przypadku usterki układu elektrycznego można również ręcznie opuścić ramię podnośnika używając do tego celu elektrozaworu znajdującego się obok dźwigni pompy ręcznej.
Po zakończeniu ręcznego operowania podnośnikiem, należy wyrób natychmiast poddać autoryzowanej inspekcji technicznej w punkcie serwisowym, w celu przywrócenia prawidłowego funkcjonowania podnośnika.

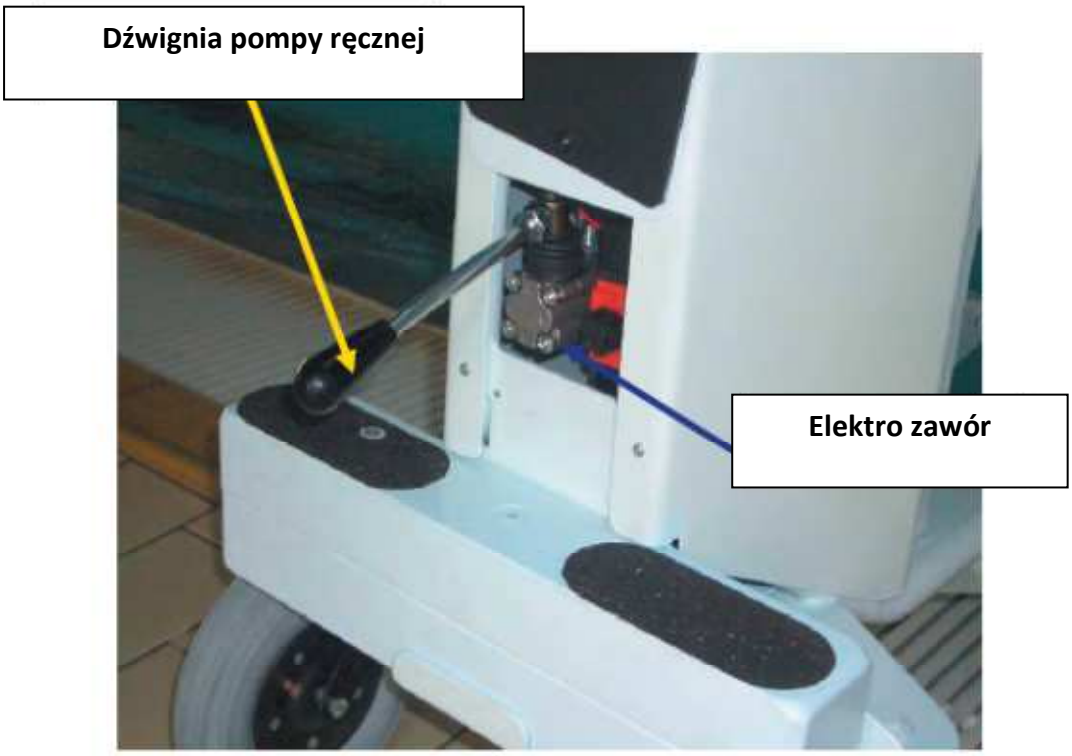

SEKCJA D: UŻYTKOWNIK
D.01

Niezbędne kwalifikacje
Użytkownik podnośnika basenowego zobowiązany jest bardzo dokładnie zapoznać się z wszelkimi szczegółami obsługi wyrobu. Musi też on spełniać następujące wymagania:

Wymagania fizyczne
Dobry wzrok, słuch, koordynacja ruchów, zdolność do fizycznego uniesienia wszelkich obowiązków wynikających z obsługi urządzenia. Brak jakichkolwiek schorzeń, czy kontuzji powodujących choćby częściową utratę pełnej sprawności fizycznej. Trzeźwość. Brak schorzeń powiązanych z nadużywaniem substancji odurzających.

Wymagania mentalne
Zdolność do zrozumienia i przestrzegania wszystkich wymagań, ostrzeżeń, zaleceń, nakazów i zakazów dot. obsługi podnośnika. Zdolność do zachowania koncentracji i ostrożności niezbędnej, aby odpowiedzialnie wykonywać pracę związaną z bezpiecznym transportem osób niepełnosprawnych.

Wymagania emocjonalne
Użytkownik musi być osobą opanowaną, aby radzić sobie ze stresem i pomagać w tym pasażerom podnośnika w trakcie przebiegu całej operacji przewozu „do" lub „z" basenu.

Trening / praktyka
Niniejsza instrukcja musi być bardzo uważnie przeczytana przez użytkownika. Konieczne jest dokładne zapoznanie się z wszelkimi ostrzeżeniami, etykietami, schematami działania i opisami elementów sterujących. Zanim rozpocznie się regularne użytkowanie podnośnika, należy precyzyjnie zaznajomić się z wyrobem i wszystkimi jego elementami, a także przeprowadzić kilka treningów. Polegają one na wykonaniu pełnego cyklu użytkowego (jazda, hamowanie, unieruchamianie, opuszczanie, podnoszenie) bez obciążenia (bez pasażera). Następnie należy powtórzyć trening z osobą w pełni sprawną (dublerem) w roli pasażera.

Obowiązki i odpowiedzialność
Obowiązki
Obowiązki i zadania użytkownika podczas obsługi wyrobu zaczynają się od włączenia zasilania, poprzez operowanie funkcjami urządzenia (jazda, hamowanie, podnoszenie, opuszczanie itp.) aż po czynności konserwacyjne.
Użytkownik musi znać wszelkie zasady i elementy z zakresu bezpieczeństwa dotyczące obsługi wyrobu oraz prawidłowo obsługiwać elementy sterujące podnośnikiem.

Odpowiedzialność
Użytkownik odpowiada za prawidłowe funkcjonowanie i prawidłową obsługę podnośnika, za jego konserwację, za bezpieczeństwo przewożonych osób, i za wszystkie inne czynności powiązane z użytkowaniem wyrobu.

SEKCJA E: OPIS ELEMENTÓW STEROWANIA I OBSŁUGI
E.01

Tablica przełączników

Elementy sterowania ruchem wyrobu

W tej sekcji znajdziesz opisy elementów sterujących umożliwiających obsługę podnośnika.

1. Kluczyk i stacyjka zasilania: służą do włączania i wyłączania podnośnika. Uruchomisz podnośnik przekręcając kluczyk w prawo. Wówczas zaświecą się diody wskaźnika stanu naładowania akumulatorów (4). Przekręcając kluczyk w lewo wyłączysz urządzenie.
   UWAGA! Zawsze wyłączaj podnośnik i wyjmuj kluczyk ze stacyjki, jeśli pozostawiasz wyrób bez nadzoru.
2. Przycisk opuszczania: znajduje się w centralnym miejscu tablicy przełączników i zabezpieczony jest przykrywką, aby zapobiec incydentalnemu naciśnięciu. Określenie „opuszczający" tłumaczy jego funkcję. Uruchamia on elektrozawór powodując stopniowe opuszczanie ramienia podnośnika z fotelem w dół – do basenu.
3. Przycisk podnoszenia: znajduje się z prawej strony tablicy przełączników i zabezpieczony jest przykrywką, aby zapobiec incydentalnemu naciśnięciu. Określenie „podnoszący" tłumaczy jego funkcję. Uruchamia on elektrozawór powodując aktywację elektro pompy olejowej i stopniowe unoszenie ramienia podnośnika z fotelem w górę – z basenu.
   Ruch odbywa się, kiedy przycisk utrzymywany jest w pozycji wciśniętej. Jeśli przycisk zostanie zwolniony, ruch ramienia zostanie zatrzymany.
4. Wskaźnik stanu naładowania akumulatorów: zlokalizowany w lewej górnej części tablicy przyrządów. Składa się z 5 czerwonych diod pokazujących stan naładowania akumulatorów (od 0% do 100%).
5. Przycisk bezpieczeństwa: duży czerwony przycisk umiejscowiony w prawej górnej części tablicy przyrządów. Pod przyciskiem widać żółtą obwódkę z napisem „Emergency Stop". Zatrzymuje on działanie systemu. Przycisk po uruchomieniu blokuje się w pozycji wciśniętej. Aby go zwolnić należy go lekko pociągnąć obracając jednocześnie w prawo.
6. Gniazdo ładowarki: Tu podłącza się ładowarkę w celu naładowania akumulatorów.

E.02

Ładowarka akumulatorów

DANE TECHNICZNE:
220 V
50 Hz
Moc wyjściowa 2 Amp.
Wejście elektryczne: 50 Watt

Ładowarka wyposażona jest w zieloną diodę:
Dioda świeci – ładowarka pracuje
Dioda nie świeci – ładowarka nie działa (sprawdź bezpiecznik znajdujący się pod czarną pokrywką, na bocznej ściance ładowarki, obok diody sygnalizacyjnej).

CZAS ŁADOWANIA AKUMULATORÓW
Nie wolno dopuszczać do całkowitego rozładowania akumulatorów.
Jeśli jednak akumulatory są całkowicie rozładowane (patrz wskaźnik stanu na desce rozdzielczej) czas ich ładowania wynosi 7 / 8 godzin.
Ładowarka wyposażona jest w urządzenie zabezpieczające, które przerywa ładowanie w momencie, w którym akumulatory są całkowicie naładowane.
Z akumulatorami w pełni sprawnymi i naładowanymi podnośnik jest wstanie wykonać do 100 cykli użytkowych (100 opuszczeń i 100 podniesień obciążonego fotela).

UWAGA! JEŚLI NIE UŻYWASZ PODNOŚNIKA PRZEZ DŁUŻSZY OKRES CZASU, PROSIMY: ŁADUJ AKUMULATORY URZĄDZENIA PRZYNAJMNIEJ RAZ NA 10 DNI.
W ten sposób przedłużysz okres pełnej sprawności akumulatorów.

SEKCJA F: OBSŁUGA PODNOŚNIKA
F.01

Wstęp

W tej sekcji opisano pełen zestaw czynności koniecznych do prawidłowej obsługi podnośnika oraz ich właściwą kolejność.

	Niebezpieczeństwo: Jazda podnośnikiem po powierzchniach innych niż poziome jest zakazana!
	Ostrzeżenie: Zanim zaczniesz używać wyrób upewnij się, że wszystkie elementy z zakresu bezpieczeństwa działają prawidłowo.

Jazda podnośnikiem

Podnośnik nie posiada wbudowanego napędu, zatem jazda nim możliwa jest tylko dzięki sile użytkownika pchającego, lub ciągnącego wyrób. Urządzeniem porusza się przy użyciu 2 uchwytów do pchania / ciągnięcia umieszczonych po bokach kolumny sterowniczej.

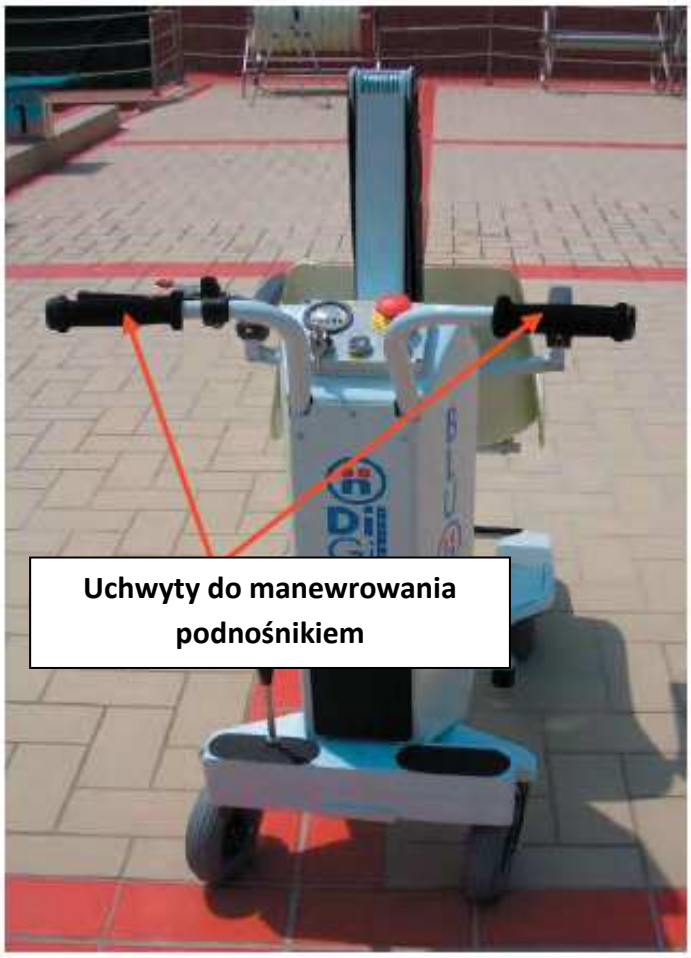

Przemieszczanie przewożonej osoby

Przemieszczanie pasażera polega na dwóch operacjach: opuszczaniu ruchomego ramienia z fotelem do wody oraz na podnoszeniu go z basenu, do góry.

Aby zachować zasady bezpieczeństwa konieczne jest wykonanie wszystkich poniższych czynności w określonej kolejności.

Krok 1: Podnośnik musi zostać ustawione nad krawędzią basenu tak, aby przednie podpórki znajdowały się tuż przy krawędzi, ale nie przejechały jej.

Krok 2: Zatrzymaj podnośnik w wymaganej pozycji naciskając dźwignię hamulca przy lewym uchwycie. Następnie zabezpiecz hamulec w pozycji aktywnej, korzystając z niewielkiej dźwigienki blokującej

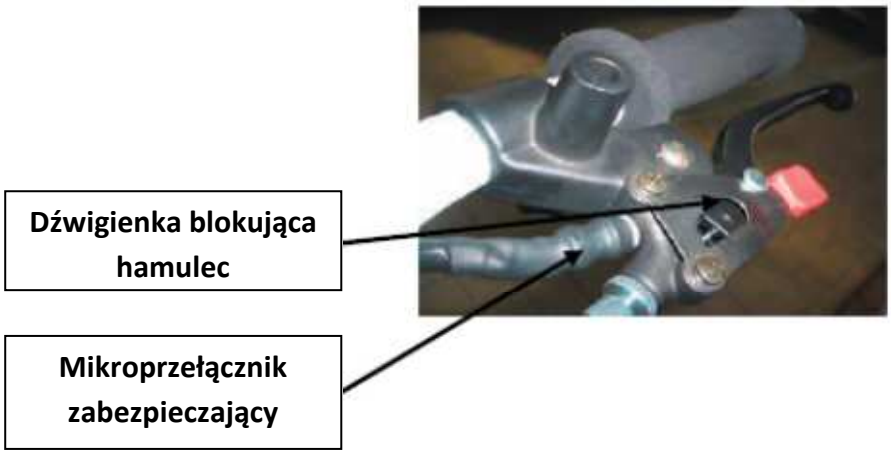

Krok 3: Upewnij się, że podnośnik jest całkowicie unieruchomiony.

Krok 4: Uruchom podnośnik przekręcając w stacyjce kluczyk w prawo.

Krok 5: Naciśnij przycisk opuszczający. Ruch podnośnika możliwy jest tylko w przypadku, kiedy działanie hamulca jest zabezpieczone dźwigienką blokującą. Przycisk opuszczający musi być wciśnięty przez cały czas trwania tej operacji. Jeśli przycisk zostanie zwolniony w trakcie opuszczania, urządzenie zatrzyma się.

Krok 6: Do wykonania tej czynności niezbędna jest obecność drugiej osoby – użytkownika – która wejdzie do basenu, odepnie pas zabezpieczający pasażera i pomoże osobie niepełnosprawnej zsiąść z fotela do wody.

Podnoszenie (wydostawanie pasażera z wody)
Powtórz wszystkie kroki od 1 do 5.

Krok 7: Tak jak w przypadku kroku 6, niezbędna jest dodatkowa osoba asystująca w wodzie pasażerowi i pomagająca mu stabilnie usiąść na fotelu oraz zapiąć pas bezpieczeństwa.

Krok 8: Naciśnij przycisk podnoszący. Siedzisko zacznie unosić się utrzymując jednocześnie pozycję poziomą. Przycisk musi być wciśnięty przez cały czas wykonywania tej operacji aż do momentu, kiedy fotel znajdzie się z powrotem w pozycji wyjściowej i zatrzyma się.

Krok 9: Odbezpiecz hamulec przy użyciu dźwigienki blokującej.

Krok 10: Pociągnij za dźwignie manewrowe, aby odsunąć podnośnik od krawędzi basenu.

SEKCJA G: KONSERWACJA
G.01

Wstęp

- Wszystkie czynności konserwacyjne wyrobu, dokonane zarówno przez użytkownika, jak i przez autoryzowany punkt serwisowy muszą być wpisane do karty gwarancyjnej.
- Podczas wykonywania konserwacji podnośnika kluczyk musi być wyjęty ze stacyjki.
- Na czas mycia urządzenia wszystkie nieosłonięte komponenty elektryczne muszą zostać przykryte, aby ochronić je od uszkodzeń.
- Wszystkie części podnośnika zostały zabezpieczone przeciw korozji. Niezależnie od tego ważnym jest, aby regularnie stan techniczny wszystkich elementów oraz, aby nanosić nową warstwę antykorozyjną w razie potrzeby.

Częstotliwość czynności konserwacyjnych

Poniższa lista opisuje wszystkie niezbędne czynności konserwacyjne, konieczne do utrzymania wyrobu w dobrym stanie technicznym.

<u>Po 6 miesiącach użytkowania:</u>

- Kontrola przegubów i zawiasów (patrz nr 14 na karcie identyfikacji części G.03)
- Kontrola punktów mocujących pasa bezpieczeństwa (patrz nr 45 na karcie identyfikacji części G.03)
- Kontrola złączy elektrycznych
- Kontrola poziomu oleju (patrz nr 37 na karcie identyfikacji części G.03)
- Kontrola złączy systemu hydraulicznego. W razie wycieku należy wymienić uszczelkę (patrz nr 38 na karcie identyfikacji części G.03)
- Czyszczenie filtra oleju

<u>Po 12 miesiącach użytkowania:</u>

- Kontrola siłowników olejowych
- Kontrola systemu hydraulicznego i urządzeń z zabezpieczających
- Kontrola ramy jezdnej
- Kontrola / wymiana etykiet ostrzegawczych
- Wymiana oleju hydraulicznego i filtru oleju
- Kontrola przegubów i zawiasów
- Kontrola punktów mocujących pasa bezpieczeństwa (patrz nr 45 na karcie identyfikacji części G.03)
- Kontrola złączy elektrycznych

Wszystkie elementy z zakresu bezpieczeństwa, urządzenia sterujące i elementy mechaniczne muszą zostać dokładnie skontrolowane, jeśli wyrób nie był używany przez 3 miesiące lub dłużej.

Utylizacja wyrobu zużytego

Podnośnika nie wolno usuwać wraz ze zwykłymi odpadami. Musi on zostać dostarczony do profesjonalnego punktu odbioru zużytego sprzętu elektrycznego.

G.02

Wymiary całkowite

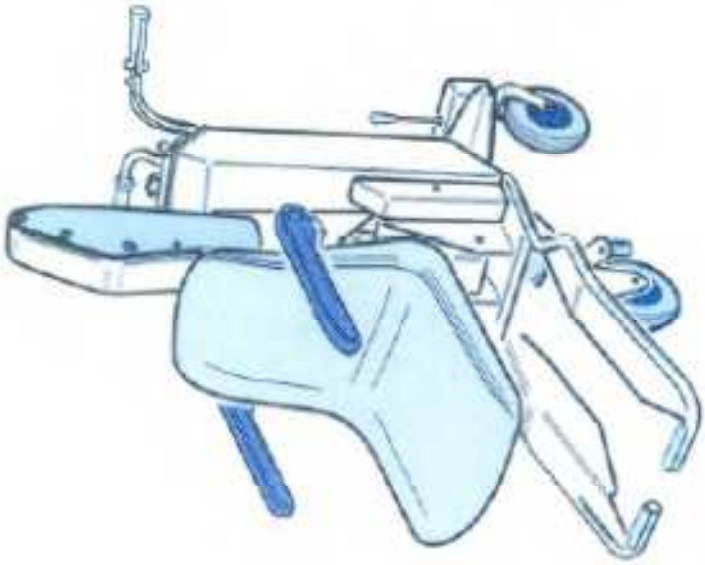

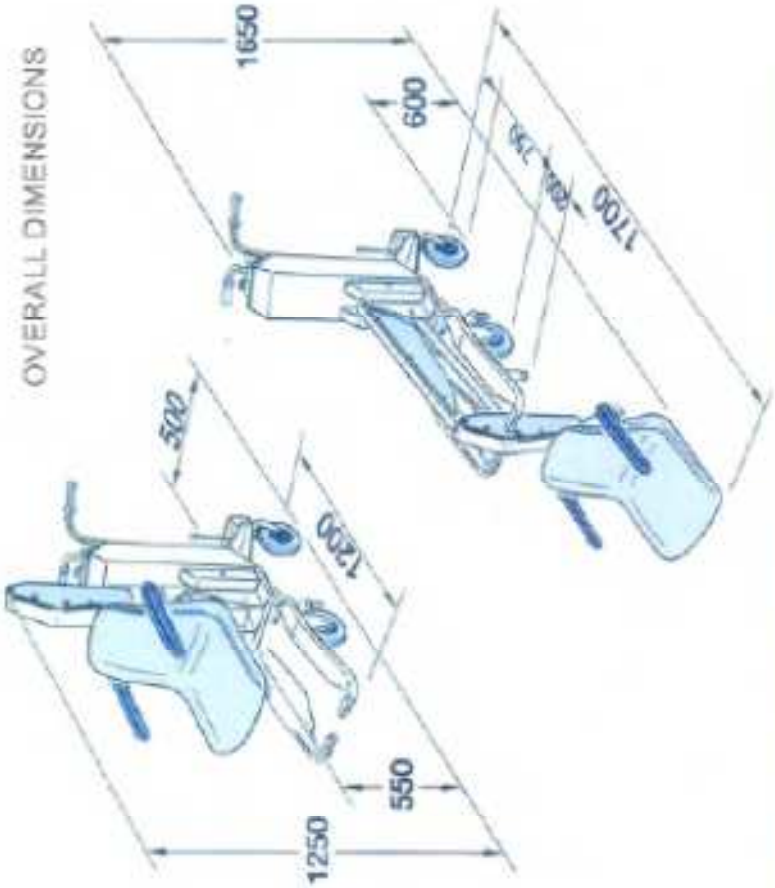

G.03

Identyfikacja części zamiennych

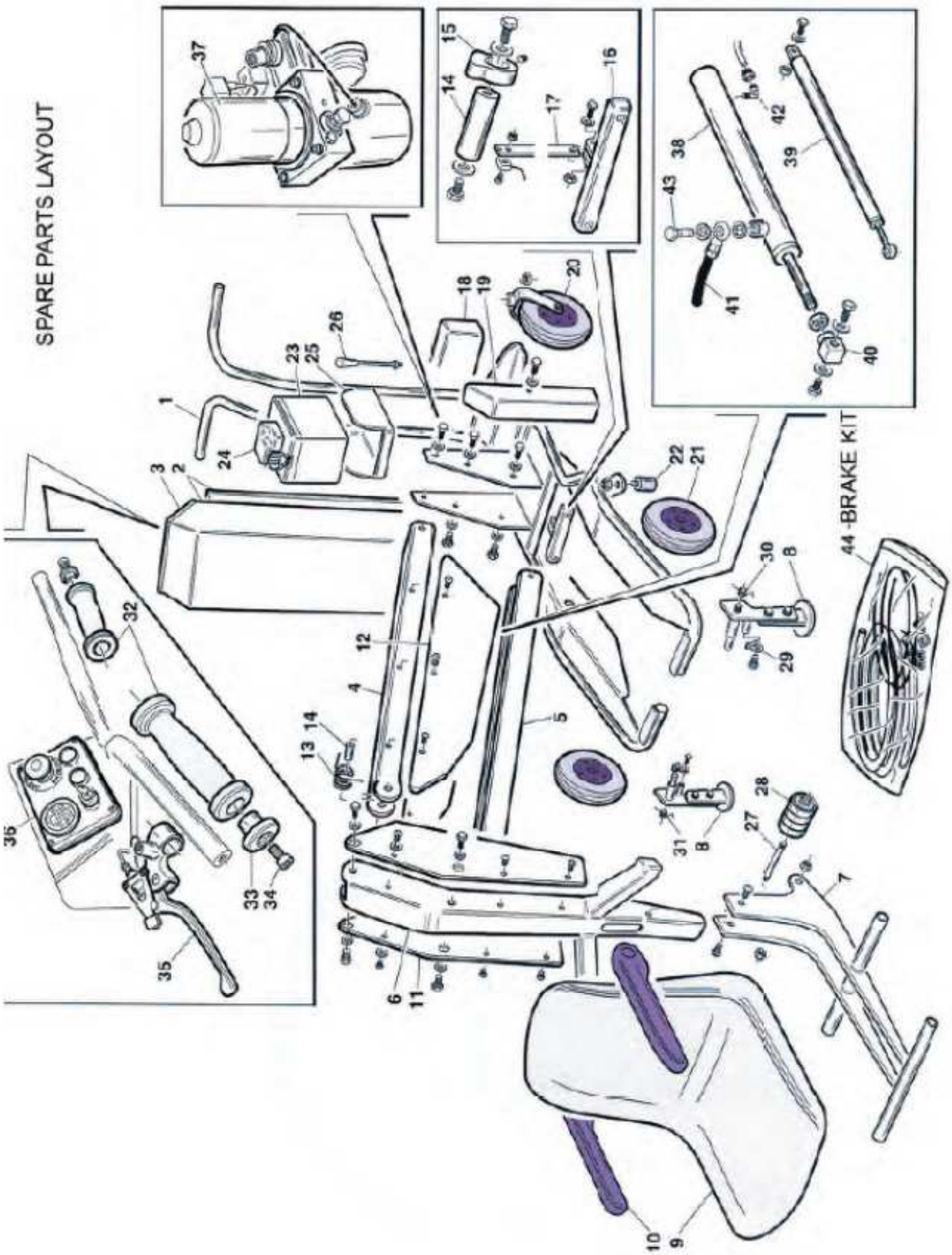

SEKCJA H: KARTA SERWISOWA

W poniższe tabele należy obowiązkowo wpisywać wszystkie czynności konserwacyjne i naprawcze dokonane zarówno przez użytkownika, jak i przez autoryzowany serwis. Wszystkie wpisy muszą być opatrzone datą dokonania czynności i podpisem osoby odpowiedzialnej za jej wykonanie.

Po 6 miesiącach używania	Data	Podpis

Po 12 miesiącach używania	Data	Podpis

Po 18 miesiącach używania	Data	Podpis

Po 24 miesiącach używania	Data	Podpis

Po 30 miesiącach używania	Data	Podpis

Po 36 miesiącach używania	Data	Podpis